MOSCA®

EXCELLENCE IN STRAPPING SOLUTIONS

Foto con opciones

Flejadora automática lateral de acero inoxidable Evolution SoniXs MS-6-VA

http://bit.ly/VideoSoniXsMS-6-VA

COMPONENTES DE SERIE

- Cabezal de sellado con auto calibración electrónica resistente a la corrosión
- Se puede integrar en la mayoría de líneas de producción
- Unidad de sellado Standard 6 de alta gama
- Fácil acceso y desmontaje sin herramientas de los componentes de la guía del fleje
- Posición variable del dispensador (especificar en pedido)
- Mesa superior abatible de acero inoxidable
- Ajuste de la tensión del fleje en el panel de control
- Fácil manejo por pantalla digital en panel de control
- Liberación manual del fleje por un botón en el panel de control
- Panel de operaciones giratorio para su acceso desde varios lados (0°-180°)
- Máquina completamente resistente a la corrosión (mayoritariamente acero inoxidable V4A)
- 4 ruedas (∅ 125 mm)
- Bajo consumo de energía
- Grado de protección IP 56
- Los componentes sensibles (por ej.motores) están equipados con cubiertas protectoras adicionales

COMPONENTES OPCIONALES

- Interruptor de pie para liberación de fleje manual
- Pisón neumático
- Empujador lateral neumático
- Ajuste automático de la tensión del fleje a través de la detección de la altura del paquete
- Señal luminosa de 2 o 3 colores
- Detección bajo nivel de fleje señalizada en panel
- Señal de intercambio con contacto de 16-pin para integrar la máquina en líneas de producción automáticas
- Cambio automático de la bobina del fleje gracias al doble dispensador de fleje
- Alturas de trabajo especiales

MOSCA®

EXCELLENCE IN STRAPPING SOLUTIONS

Foto con opciones

Flejadora automática lateral de acero inoxidable Evolution SoniXs MS-6-VA

http://bit.ly/VideoSoniXsMS-6-VA

DATOS TÉCNICOS

- Capacidad de flejado: Hasta 52 ciclos por minuto
- Tamaños arco: 550 mm x 500 mm
  650 mm x 600 mm
- Altura de transporte:
  de 330 mm a 580 mm
  de 380 mm a 930 mm (mayor altura opcional)
  de 210 mm a 330 mm (menor altura opcional

Flejes: PP de 5 a 12 mm
Grosor de 0,4 a 0,8 mm
(opcional) flejes de PET Ancho de 9,5 y 12 mm
Grosor de 0,54 mm

- Bobina del fleje: Diámetro núcleo: 200 mm
  (opcional 406 mm PET)
  Ancho núcleo: 190 mm
  (opcional 150 mm PET)

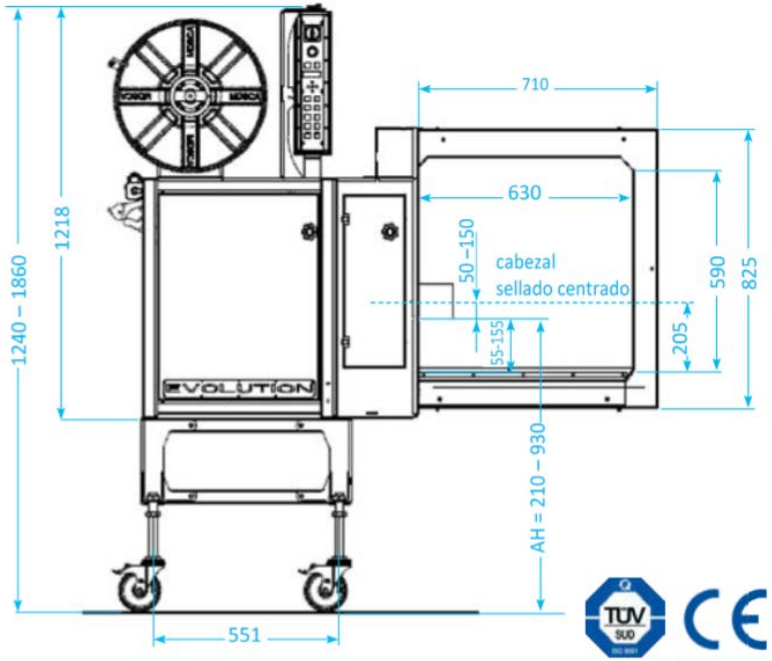

Tamaño de arco (650 mm x 600 mm) *fotos con opciones

DATOS ELÉCTRICOS

- Voltaje: 100-240V, 50/60 Hz,
  1L+N+PE
- Consumo de energía: aprox. 0,2 kW
- Peso: de 250 a 400 kg

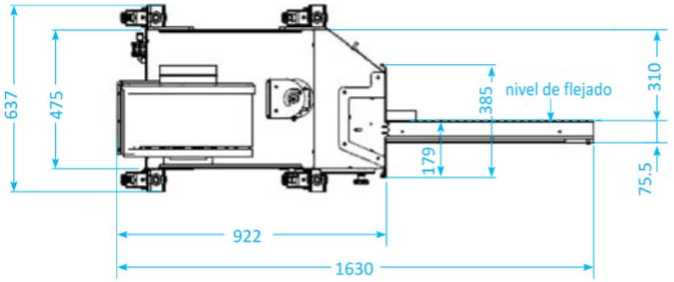

MOSCA®

EXCELLENCE IN STRAPPING SOLUTIONS

Foto con opciones

Flejadora automática lateral de acero inoxidable Evolution SoniXs MS-6-VA

http://bit.ly/VideoSoniXsMS-6-VA

Sistema de sellado por ultrasonidos SONIXS

El cabezal de sellado SoniXs, patentado por Mosca, es:

- Extremadamente rápido, no necesita tiempo de calentamiento reduciendo el tiempo de soldadura e inactividad
- No tiene desgaste y apenas genera emisiones contaminantes
- Esta tecnología tiene una vida útil más larga y es más silenciosa durante el funcionamiento
- Tiene cojinetes lineales, motores DC sin escobillas, sin olores y sin humos
- Extremadamente resistente. Se consiguen soldaduras altamente resistentes. La carga de rotura en el punto de la soldadura soporta hasta un 85% de la carga de rotura del fleje
- En comparación con las máquinas que utilizan una soldadura por calor, la soldadura SoniXs ofrece hasta un 50% mayor de duración y reduce el coste de los componentes de sellado hasta un 80%

También somos fabricantes de fleje

Descargue nuestro catálogo de fleje
http://bit.ly/PresentacionFleje

ONE SERVICE
Service Excellence by Mosca

Ventajas de contratar nuestro servicio técnico

Descargue nuestra revista ONE SERVICE
http://bit.ly/RevistaOneService

Para estar al día de nuestras últimas novedades, síganos en nuestras redes sociales

http://bit.ly/YoutubeMosca

http://bit.ly/LinkedinMosca

MOSCA DIRECT SPAIN SLU

MADRID

Avenida de la Fuente Nueva 12. Edificio "Monterrey"
Portal Izquierdo 28703– San Sebastián de los Reyes (Madrid)
Teléfono (+34) 91 161 02 03
E-Mail: info.es@mosca.com | Internet: www.mosca.com

BARCELONA

Vial les Pedreres, sector B. C/ Industria, 8
08390 Montgat (Barcelona)
Teléfono (+34) 93 469 01 23 | Fax: (+34) 93 469 28 99
E-Mail: info.es@mosca.com | Internet: www.mosca.com